Schulungsprogramm
Oliver Krause
Segment Marketing AS DACH

2021

UNIQUIN – Das Raumsystem
MUNDUS
MUTO L80 Deckenschlitzlösung
Farbvarianten

FLACHGLAS MARKENKREIS

dormakaba

Zargen und Raumsystem UNIQUIN – Design und Lifestyle

dormakaba

Übersicht

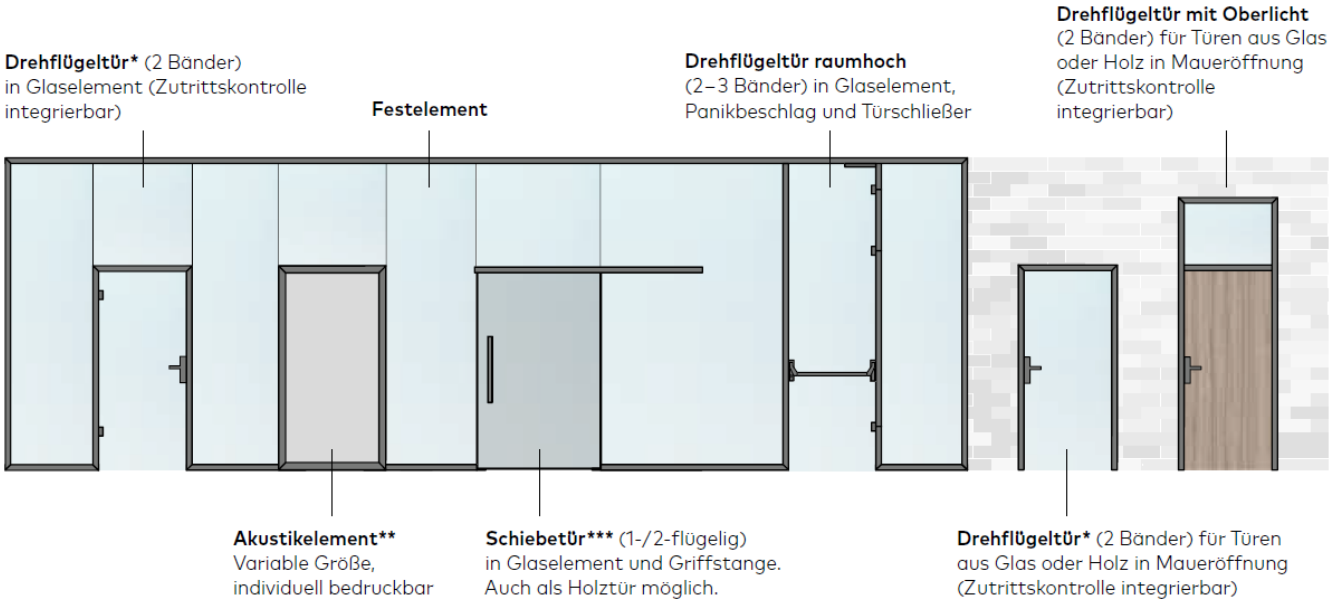

* **Lieferumfang Drehflügeltür:** Zargenelement, Bänder, Standard Schloss (PZ), Drücker

** **Lieferumfang Akustikelement:** Rahmenprofil, Akustikschaumstoff (optional), Innenliegende Durchsteigsicherung (optional), Dekorative Textilbespannung/Beleuchtung bauseitig

*** **Lieferumfang Schiebetür:** Komplett-System UNIQUIN/MUTO L 80

Übersicht

- Zargen- und Raumtrennsystem für den Innenbereich
- Ansprechendes Life-Style Design
- Aufnahme von Glas, Holz und anderen Werkstoffen für Dreh – und Schiebetür sowie Festelemente 10 bis 19mm
- Elektrifizierung der Elemente möglich: Steckdosen, Lichtschalter
- Zugangslösungen mechanischer oder elektronischer Art
- Akustikelemente
- Absturzsichernde Verglasung nach DIN 18008
- Einsatz auch für Panikbeschläge

Elektrifizierung, Zutrittskontrolle, Schallschutz, Akustik, Holz, Fluchtweg

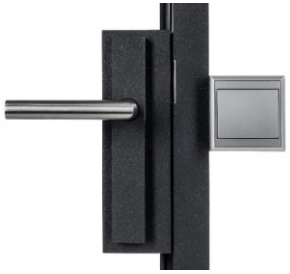

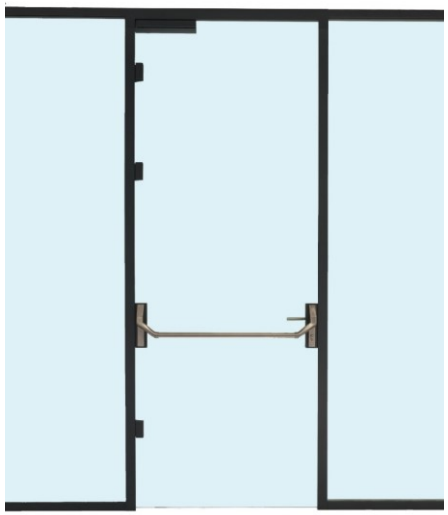

Profilübersicht

Aufnahmeprofile
+ Abdeckprofile

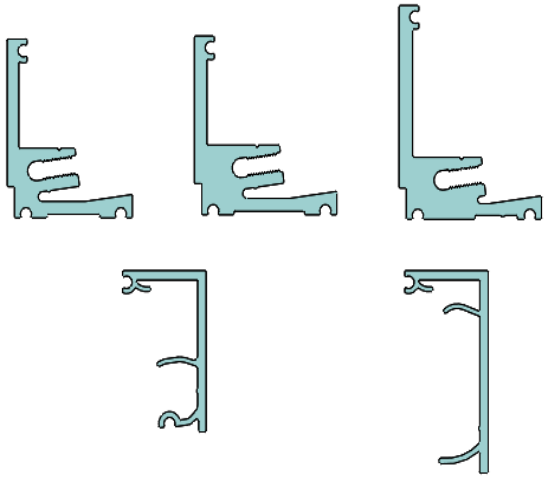

Zargenprofile
+ Abdeckprofile

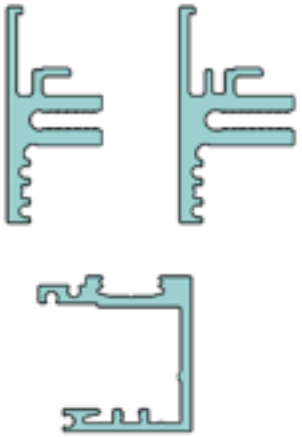

Profil Akustikelement

Profilschnitte

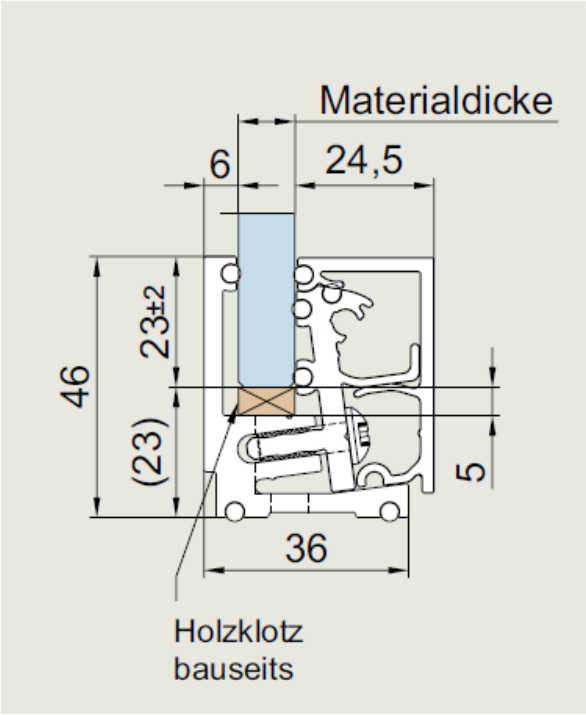

46/36er Profil
46 mm Ansichtshöhe
10 – 13,5 mm Materialdicke

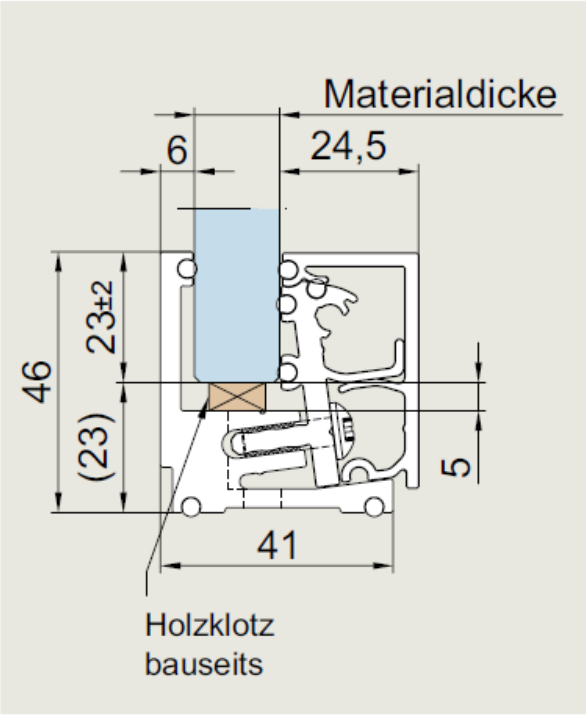

46/41er Profil
46 mm Ansichtshöhe
14 – 18 mm Materialdicke

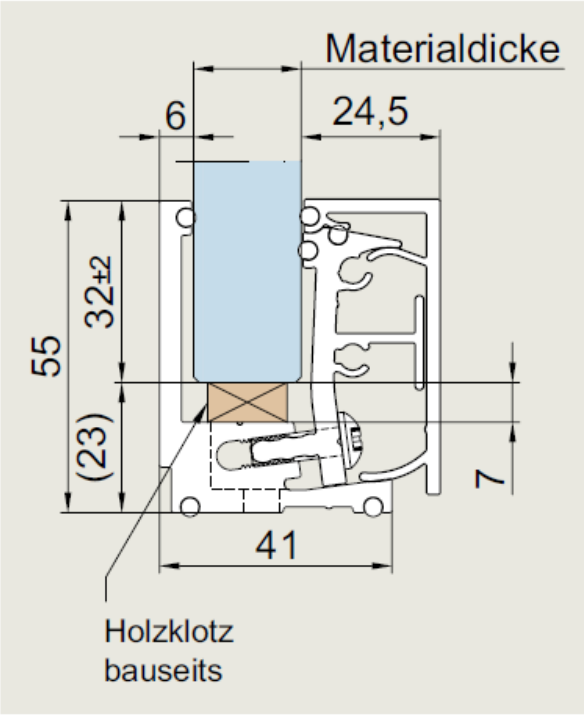

55/41er Profil
55 mm Ansichtshöhe
16 – 19 mm Materialdicke

Aufnahmeprofile

Trennwandsystem

- UNIQUIN Aufnahmeprofile für Glasdicken von 10 bis 19mm
- UNIQUIN Klemmfunktion ist für **ESG** oder **VSG aus 2xESG** Glasarten geeignet.
- Holz oder ähnliche Verbundstoffe können anstatt Glas eingesetzt werden.
- Kabelführung durch die Klemmstücke

Zargenelemente in Glasseitenteilen

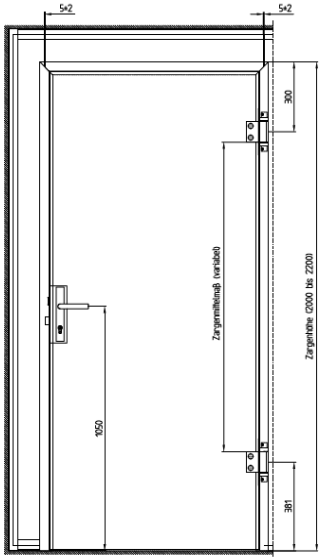

Größe 1: 2 Bänder
Höhe: 2.000–2.200 mm
Breite: 1.010–1.186 mm

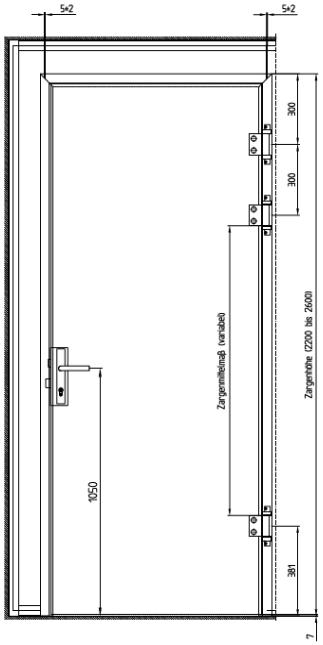

Größe 2: 3 Bänder
Höhe: 2.201–2.600 mm
Breite: 1.010–1.186 mm

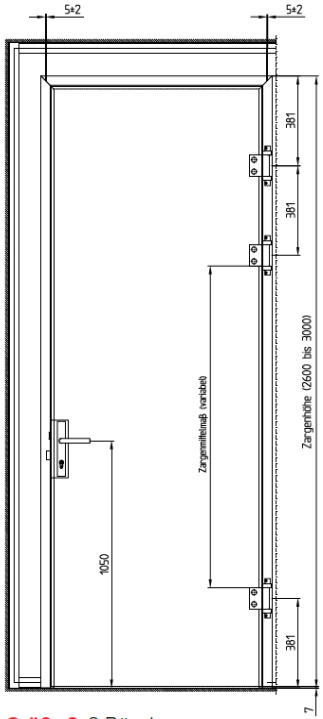

Größe 3: 3 Bänder
Höhe: 2.601–3.000 mm
Breite: 1.010–1.186 mm

Vergrößerung der Breiten auf Durchgang 1300mm!!!

Zargenelemente in Glasseitenteilen

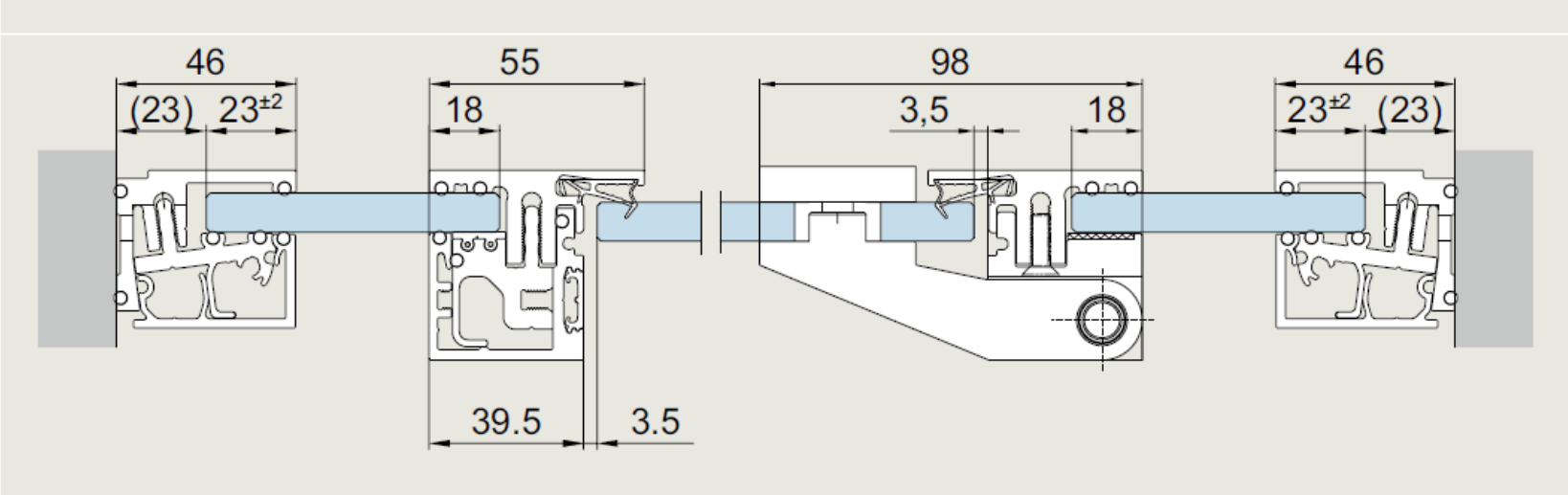

Aufnahmeprofil an Wand

Türzarge mit Schließblech für Schloss

Türzarge mit Glastürband

Aufnahmeprofil an Wand

Zargenelemente in Mauerwerk

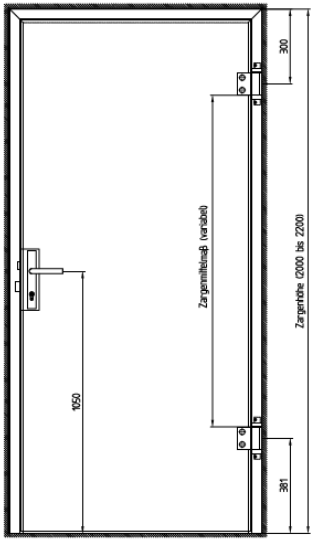

Größe 1: 2 Bänder
Höhe: 2.000–2.200 mm
Breite: 1.010–1.186 mm

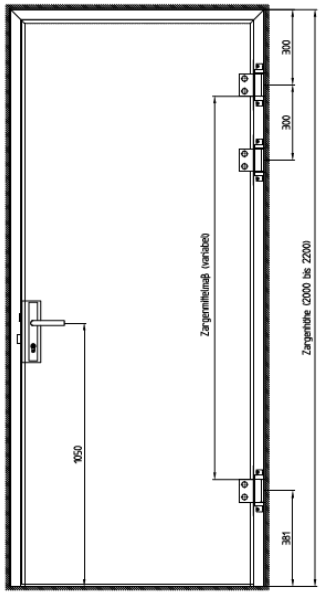

Größe 2: 3 Bänder
Höhe: 2.201–2.600 mm
Breite: 1.010–1.186 mm

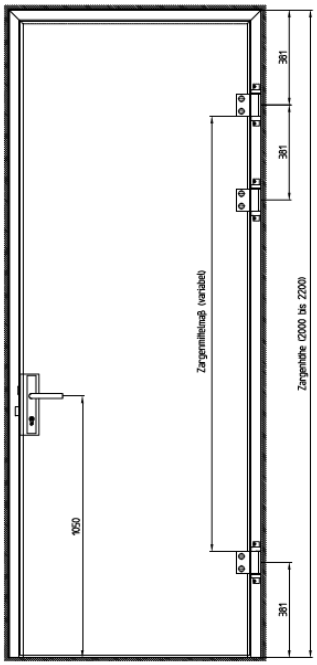

Größe 3: 3 Bänder
Höhe: 2.601–3.000 mm
Breite: 1.010–1.186 mm

Vergrößerung der Breiten auf Durchgang 1300mm!!!

Zargenelemente in Mauerwerk

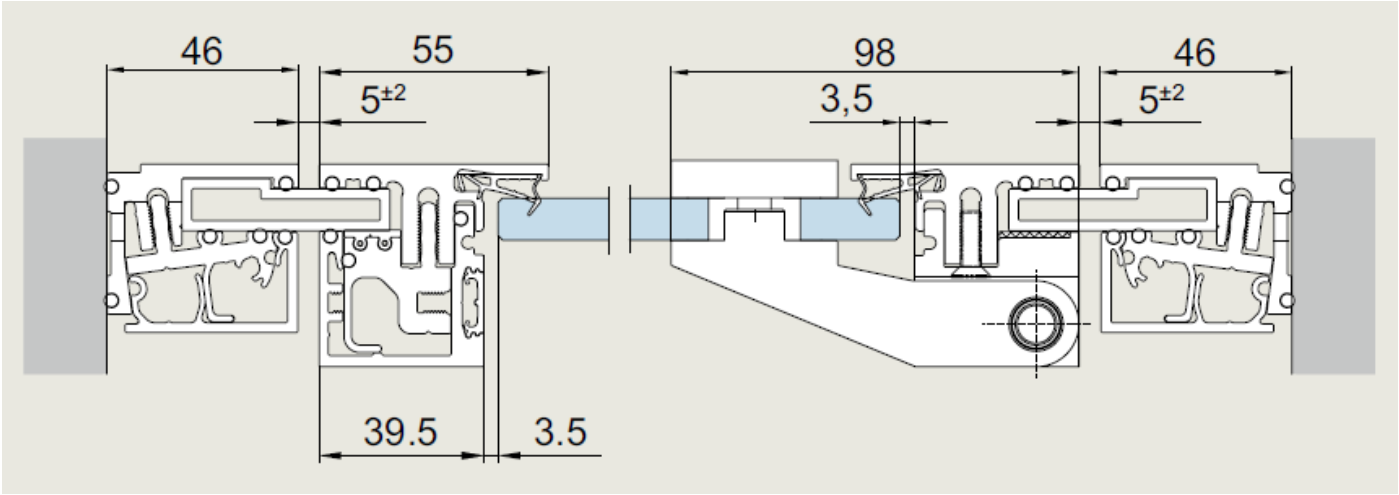

Zargeneinbausituation 1

Mit direkter Anbindung an das Grundprofil (ermöglicht die Kombination mit Glasoberlicht)

Zargenelemente in Mauerwerk

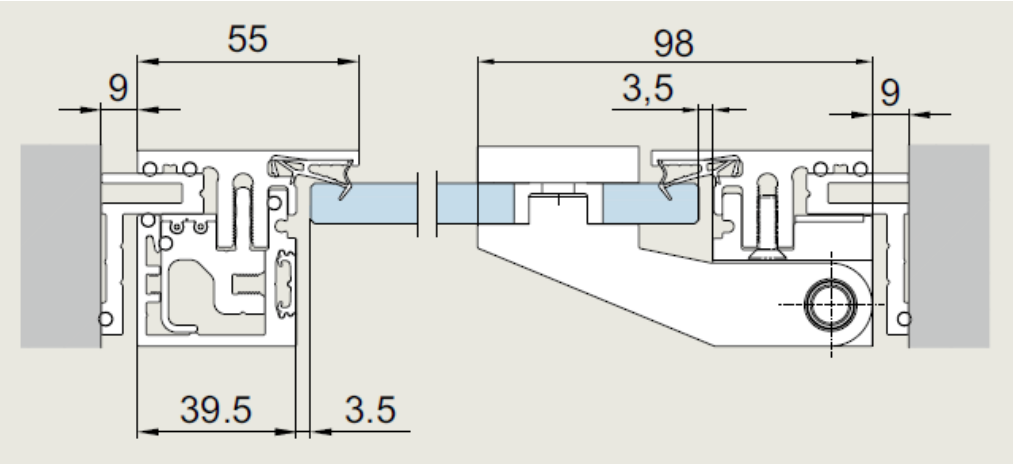

Zargeneinbausituation 2

Direkte Anbindung an Maueröffnung per Adapterprofil (je nach Einbausituation kann die Türöffnung auf ca. 90° beschränkt sein)

Ecken und T-Stöße

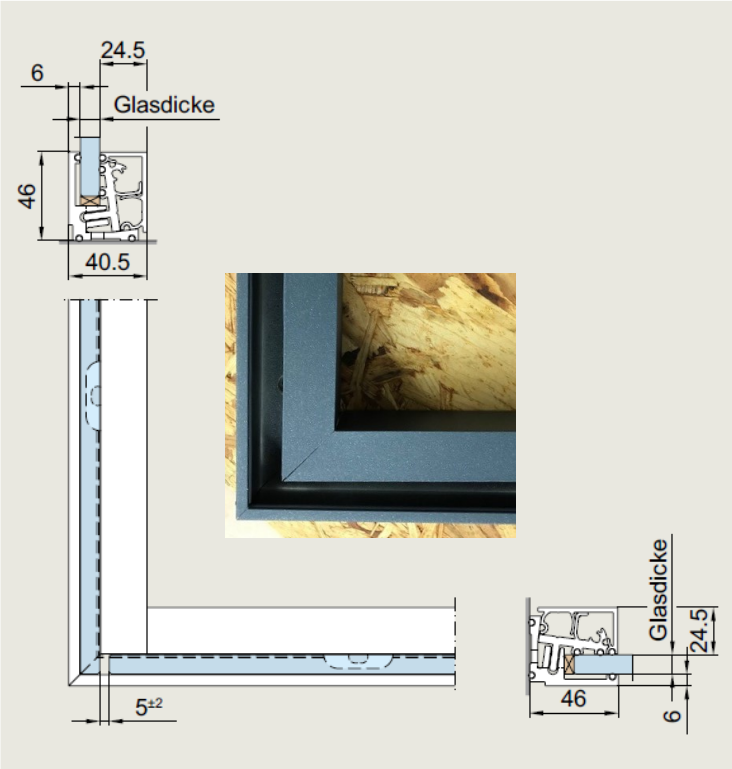

Grundprofil außen, mit Gehrungsverbindung,
Abdeckprofile innen mit Stoßverbindung

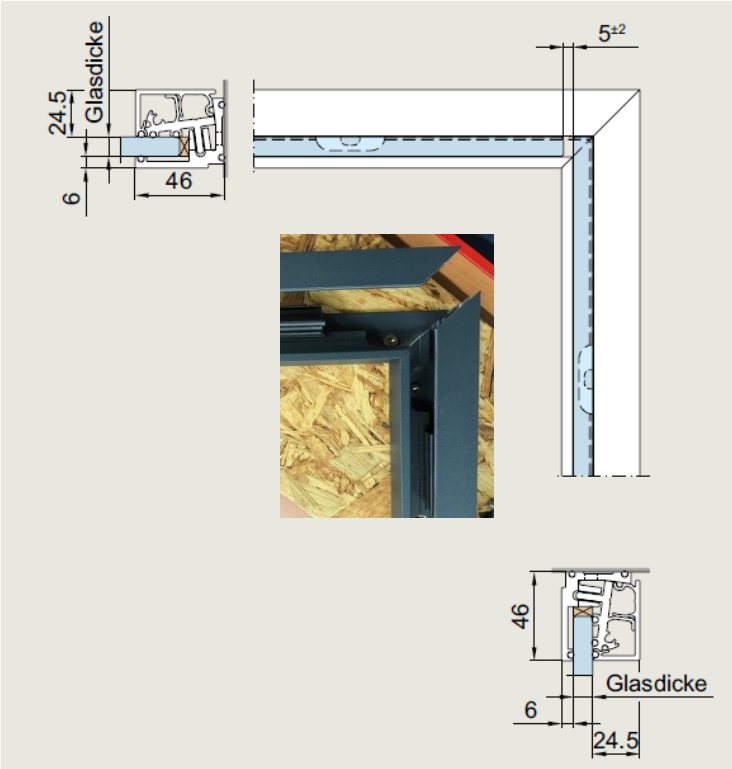

Grundprofil innen, mit Gehrungsverbindung,
Abdeckprofile außen mit Gehrungsverbindung

Ecken und T-Stöße

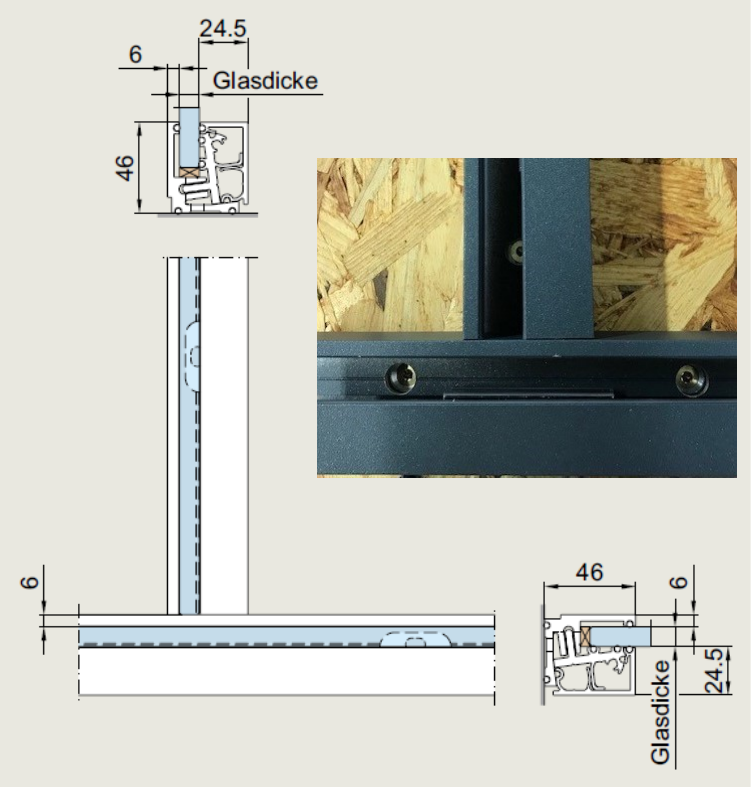

An der Grundprofil-Seite (T-Stoß Außen)

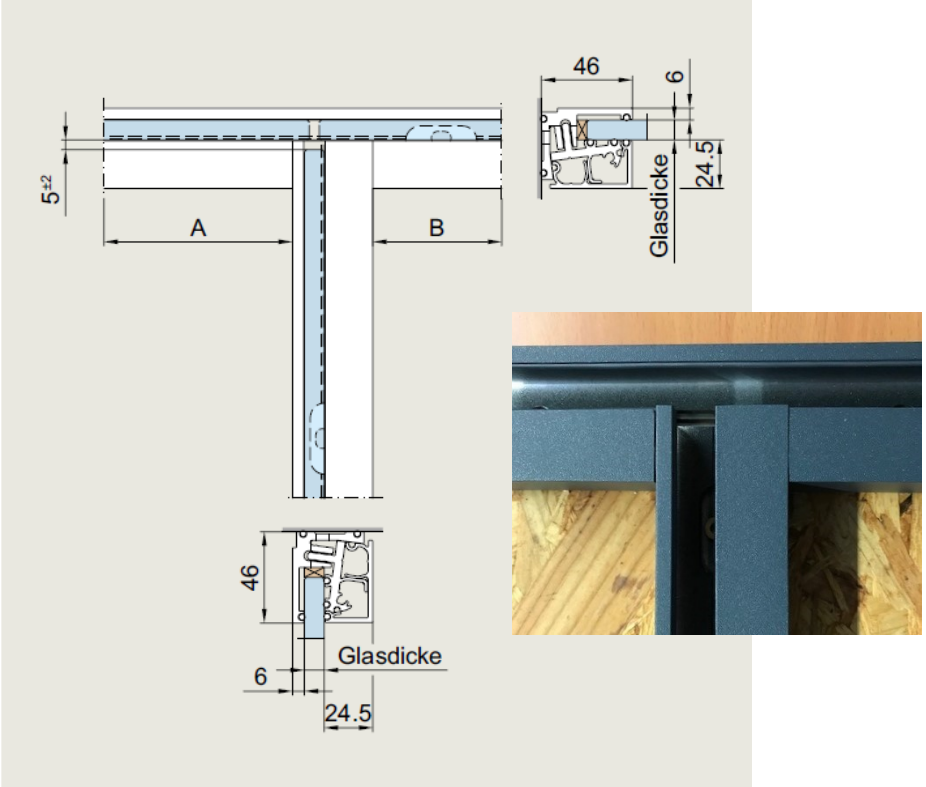

An der Abdeckprofil-Seite (T-Stoß Innen)

Zutritt

- **UNIQUIN besticht auch durch die Integration von dormakaba - Zugangskontrollsystemen - raumbezogen oder als Gesamtlösung.**
- **Das Absicherungslevel reicht vom manuell zu betätigenden Schließzylinder bis hin zum elektronisch gesteuerten Zutrittsmanagement.**

Zutritt

Rohrramenschloss

- Dornmaß 45 mm
- Entfernung 92 mm
- Stulp 245x24x3 mm
- Panik mit D und E Funktion

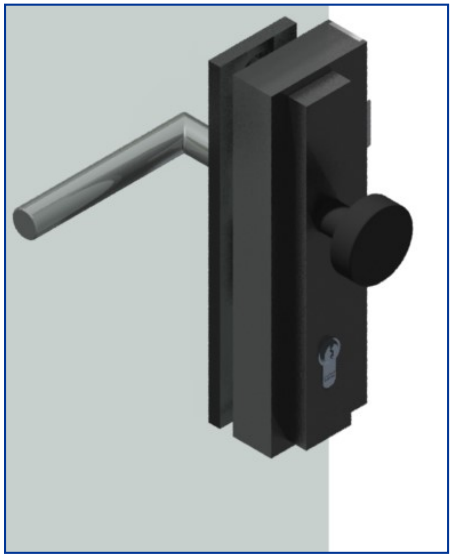

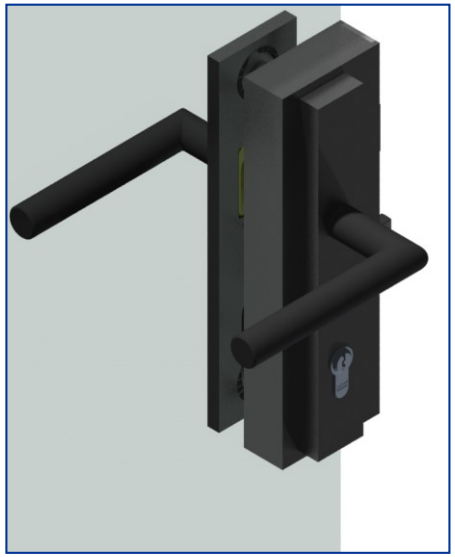

Zutritt

Panik RR Schloss + Pushbar

Zutritt mit c-lever compact

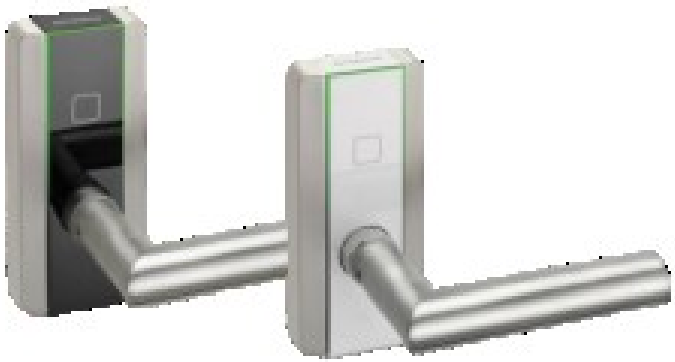

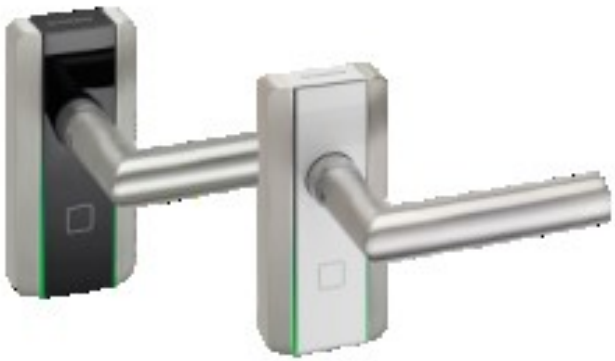

c-lever compact K6, Standardposition und umgedrehte Position in schwarz und weiß

Inbetriebnahme (Manuelle Programmierung)

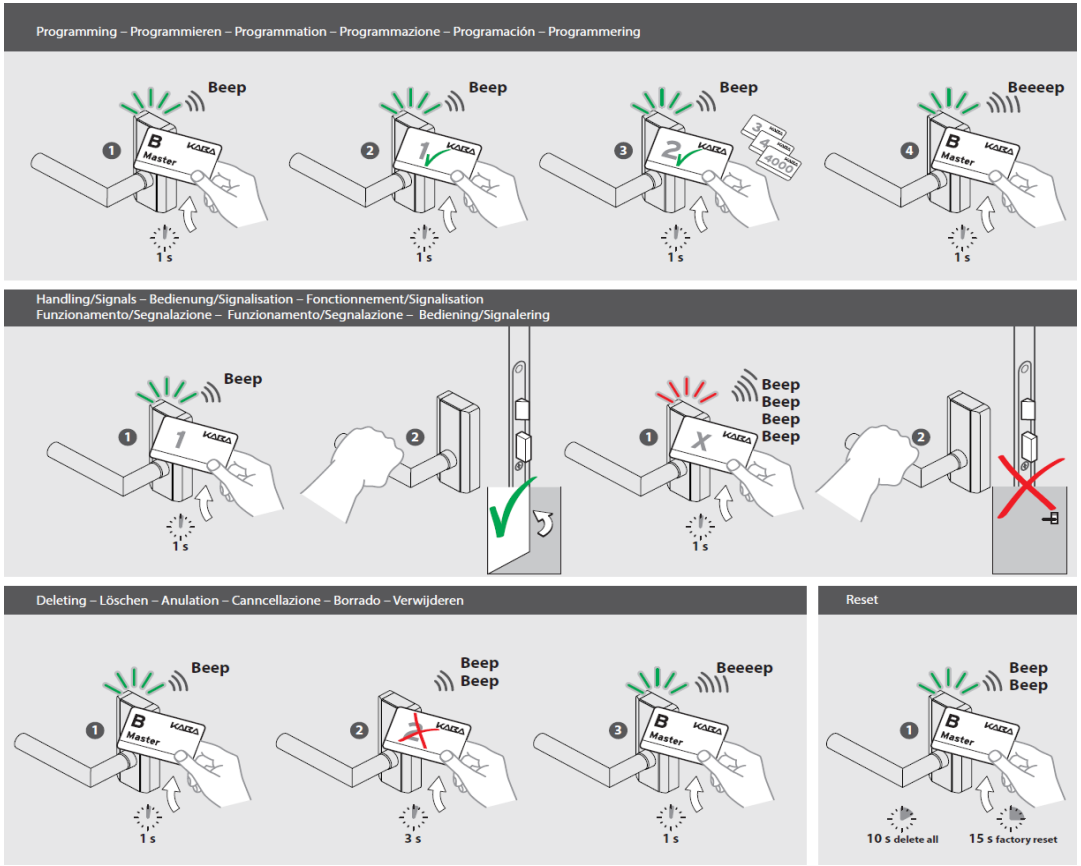

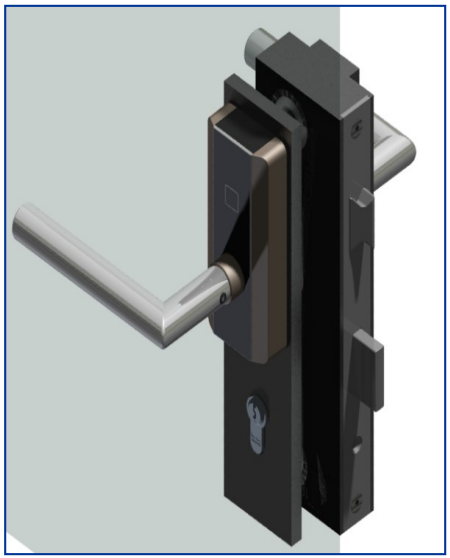

Türschließer TS 97 für Glastüren

Türschließer ITS 96 für Holztüren

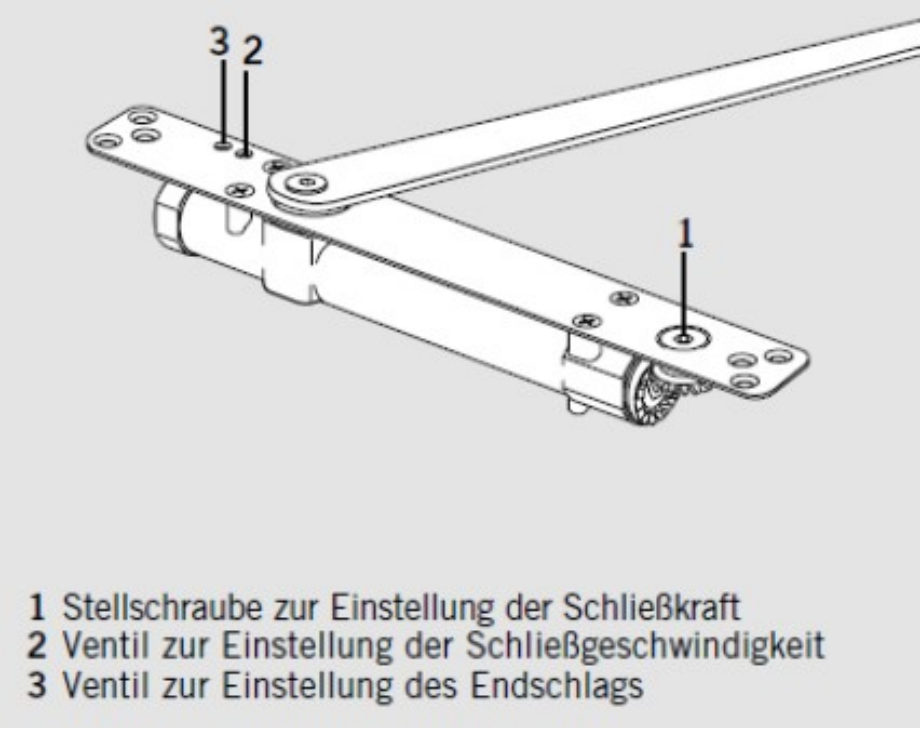

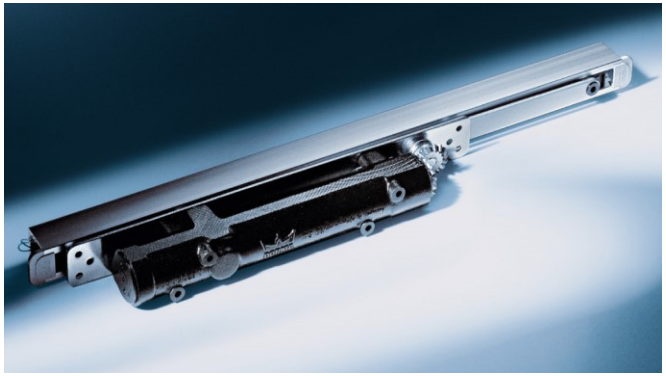

Schiebetür

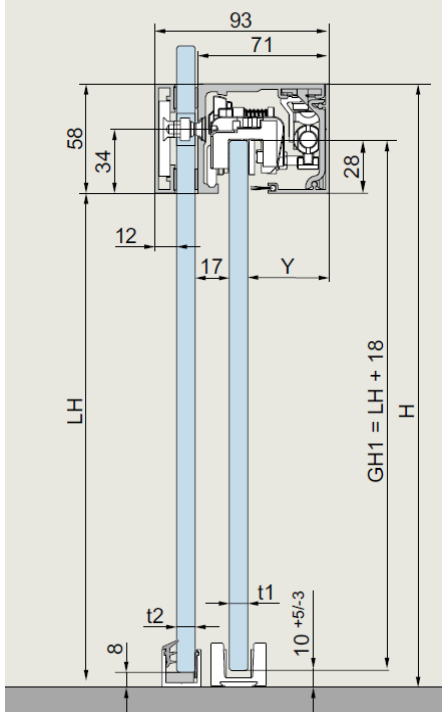

Akustikelement

Material: Textil Trevira CS 300g/m² weiß, bedruckt.
Umlaufender Flachkeder 15 mm x 2,8 mm für Rahmen.

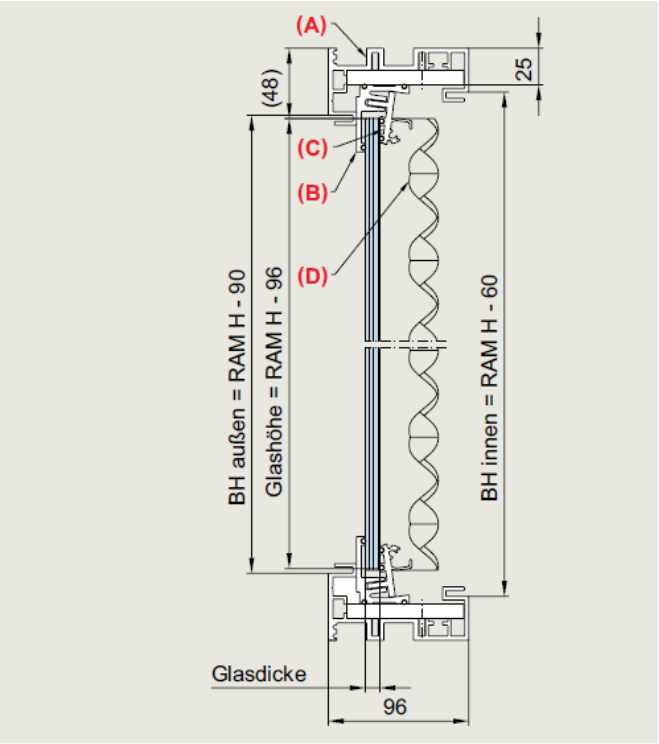

(B) Grundprofil 46/36 bzw. 46/41
10–13,5 mm Glas bzw. 14–18 mm Glas, jeweils inkl.
(C) Klemmstück + Dichtung

(D) Akustik-Noppenschaum
Format: 1.000 x 500 x 40 mm
Einseitig selbstklebend
Brandschutzklasse DIN 4102

Akustikelement

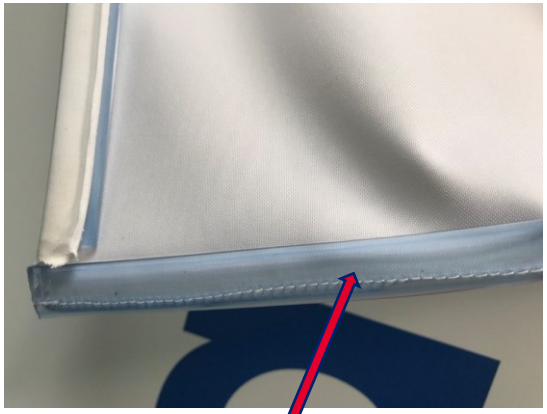

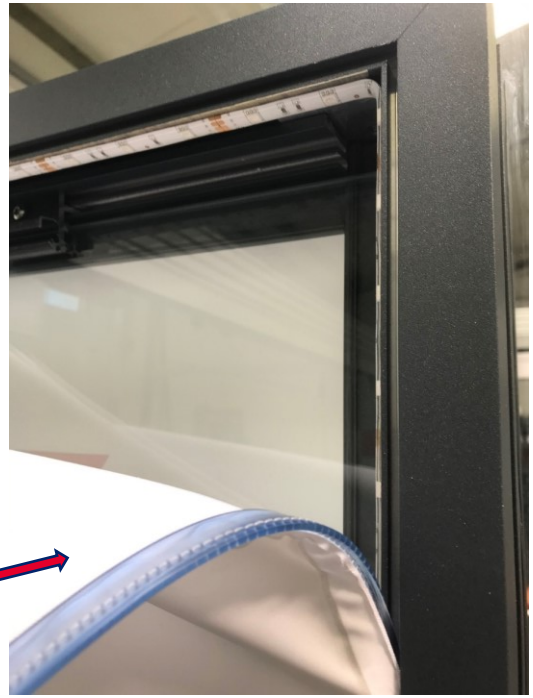

Flachkeder 15mm x 2,8mm

Schallschutzfunktion

Neben der Möglichkeit durch Schallschutzgläser den Schallschutz zu erhöhen, kann auch die Drehtür schallschutztechnisch verbessert werden.

Hierzu wird eine Absenkdichtung am Türblatt unten aufgebracht, eine zusätzliche Dichtung ins Zargenprofil eingezogen und an der Bandseite das untere Zargenstück ausgetauscht

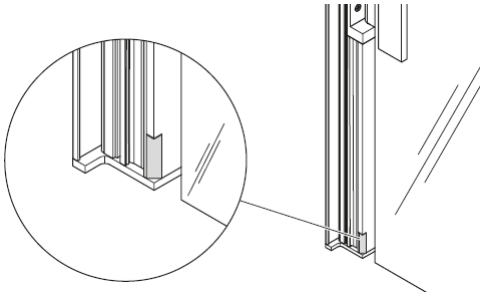

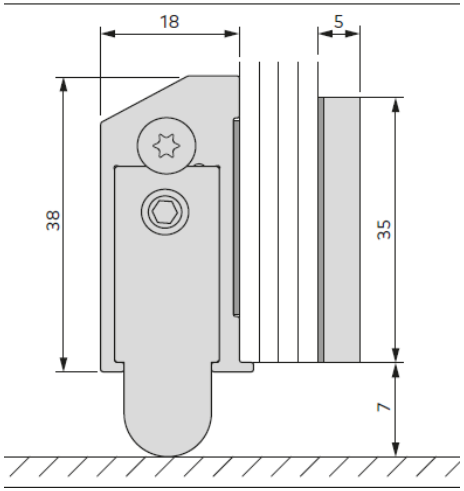

UNIQUIN - Zugangs- und Raumsystem

Drehtür Ganzglas VSG 17,52mm / Prüfung des Schalldämm-Maß nach EN ISO 10140-2

die folgenden Anforderungen erfüllt:

Schalldämm-Maß nach EN ISO 10140-2:	Rw (C; C_{tr}) 39 (-1;-2) dB
Bauart:	

Schallschutz

dormakaba_Herstellerprüfzertifikat_UNIQUIN_Drehtür_ESG_12mm_DE_0

dormakaba_Herstellerprüfzertifikat_UNIQUIN_Drehtür_VSG_13,52mm_DE_0

dormakaba_Herstellerprüfzertifikat_UNIQUIN_Drehtür_VSG_17,52mm_DE_0

dormakaba_Herstellerprüfzertifikat_UNIQUIN_Festelement_ESG_12mm_DE_0

dormakaba_Herstellerprüfzertifikat_UNIQUIN_Festelement_VSG_13,52mm_DE_

dormakaba_Herstellerprüfzertifikat_UNIQUIN_Festelement_VSG_17,52mm_DE_

dormakaba_Herstellerprüfzertifikat_UNIQUIN_Schiebetür_ESG_10mm_Bürsten

dormakaba_Herstellerprüfzertifikat_UNIQUIN_Schiebetür_ESG_10mm_DE_0

dormakaba_Herstellerprüfzertifikat_UNIQUIN_Schiebetür_VSG_13,52mm_Bürs

dormakaba_Herstellerprüfzertifikat_UNIQUIN_Schiebetür_VSG_13,52mm_DE_0

dormakaba_Herstellerprüfzertifikat_UNIQUIN_Zargensystem_DE_0

Herstellerprüfzertifikat

dormakaba

DORMA-Glas GmbH
Max-Planck-Str. 33-45
D-32107 Bad Salzuflen

Bad Salzuflen 12.03.2019

bestätigt hiermit, dass das Produkt

UNIQUIN - Zugangs- und Raumsystem

Festelement VSG 17,52mm / Prüfung des Schalldämm-Maß nach EN ISO 10140-2

die folgenden Anforderungen erfüllt:

Schalldämm-Maß nach EN ISO 10140-2: Bauart: • Aufnahmeprofil: 46mm • Festelementhöhe: 2 125mm • Festelementbreite: 1 000mm • Glashöhe: 2 079mm • Glasbreite: 954mm • Glasdicke: 17,52mm • Glasart: VSG mit Schallschutzfolie (88.4)	R_w (C; C_{tr}) 41 (-1;-2) dB Referenz: Prüfbericht Messung der Luftschalldämmung (20180710_Prüfbericht UNIQUIN Schalldämmwert Messungen Firma Athmer)

UNIQUIN Absturzsichernde Verglasung

NEU!!!
24.03.2021

Labor für Stahl- und Leichtmetallbau GmbH
Leitung: Prof. Dr. - Ing. Ö. Bucak
an der Hochschule München
Fakultät 02 Bauingenieurwesen / Stahlbau

Karlstraße 6, 80333 München
Tel.:0049/ (0)89/ 1265- 2611; FAX 0049/ (0)89/ 1265- 2699; email: info@laborsl.de

Bay 27

Allgemeines bauaufsichtliches Prüfzeugnis

Prüfzeugnis Nummer:	**P-2021-3023**
Gegenstand:	linienförmig gelagerte Verbundsicherheits-verglasungen
System:	**UNIQIUN Raumsystem**
Verwendungszweck:	Absturzsicherung nach DIN 18008-4 Verwaltungsvorschrift Technische Baubestimmungen für das Land Nordrhein-Westfalen (VV TB NRW) Ausgabe 2019/01 Bauart nach Lfd. Nr. C 4.12
Absturzsichernde Kategorie:	**A oder C3**
Antragsteller:	**DORMA- Glas GmbH**

UNIQUIN Absturzsichernde Verglasung

NEU!!!
24.03.2021

Glaseistand (Klemmtiefe) muss entsprechend den Vorgaben des Systemherstellers eingehalten werden. Je Glaskante sind mindestens 3 Klemmstücke einzusetzen. Der maximale Klemmenabstand darf 500 mm betragen. Die Klemmen befinden sich auf der Anprallseite.

Die Glasscheiben werden zweiseitig linienförmig an den horizontalen Glaskanten gelagert. Alternativ dürfen zusätzlich eine oder auch beide vertikalen Glaskanten gelagert werden. In Anlage 2 findet sich eine Systemzeichnung der Glasbefestigung.

Freie Glaskanten sind entsprechend DIN 18008-4 durch benachbarte Scheiben oder Kantenschutzprofile zu schützen.

2.1.2 Verglasung

Es sind folgende Glasaufbauten möglich:

Einscheibensicherheitsglas (ESG)	8,00 mm
Polyvinylbutyral-Folie (PVB-Folie)	0,76 mm
Einscheibensicherheitsglas (ESG)	8,00 mm
Gesamtglasstärke ca.	**16,8 mm**

Es sind nur Glaserzeugnisse nach DIN 18008-4 bzw. mit entsprechender allgemeiner Bauartgenehmigung zu verwenden. Die oben genannten Glas- und Folienstärken dürfen überschritten werden. Es darf ESG nach DIN EN 12150 oder nach DIN EN 14179 verwendet werden. Als Verbundsicherheitsglas dürfen auch Glasaufbauten mit anderen Zwischenschichten verwendet werden, sofern eine entsprechende allgemeine bauaufsichtliche Zulassung besitzen.

2.2 Anzuwendende Prüfverfahren

Die Prüfung der absturzsichernden Funktion der Verglasung erfolgte nach Anhang A der DIN 18008-4. Der Nachweis der Tragfähigkeit unter stoßartiger Belastung wurde an den maßgebenden Abmessungen der beschriebenen Verglasungen mittels Pendelschlagversuchen geprüft. Die Ergebnisse der Untersuchungen sind im Prüfbericht 2021-3014 dokumentiert.

UNIQUIN Absturzsichernde Verglasung

3 Geltungsbereich und Bestimmungen für die Bemessung

3.1 Geltungsbereich

Das allgemeine bauaufsichtliche Prüfzeugnis besitzt Gültigkeit für die unter Punkt 2 beschriebene Bauart. Die Verglasungen besitzen eine absturzsichernde Funktion nach Kategorie A oder C3. In den folgenden Tabellen sind die zulässigen Abmessungen angegeben. Tabelle 1 gilt für die zweiseitige Lagerung an den horizontalen Kanten. Tabelle 2 für die zusätzliche Lagerung an einer oder beiden vertikalen Kanten.

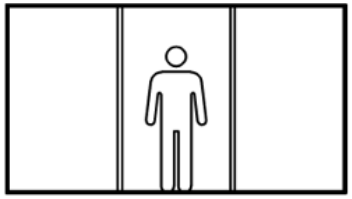

Tabelle 1: zulässige Abmessungen zweiseitige Lagerung

Breite		Höhe	
min. [mm]	max. [mm]	min. [mm]	max. [mm]
800	beliebig	1500	2454
1000	beliebig	1500	2750

Tabelle 2: zulässige Abmessungen drei oder vierseitige Lagerung

Breite		Höhe	
min. [mm]	max. [mm]	min. [mm]	max. [mm]
300	beliebig	1500	2454
300	beliebig	1500	2750

?

Technische Daten

	Drehflügeltüren	Manuelle Schiebetüren MUTO Comfort L 80
Glasdicke	10–19 mm	8–13,5 mm
Holzdicke	40–50 mm	28–50 mm
Max. Flügelgewicht	Glastür: 130 kg Holztür: 80 kg	80 kg
Max. Flügelhöhe	2.950 mm	3.000 mm
Max. Flügelbreite	1.100 mm (bei Einsatz von TS 97) Weitere Breiten auf Anfrage.	2.000 mm
Min. Flügelbreite	660 mm 710 mm (mit Absenkdichtung)	660 mm
Geprüfte Bewegungszyklen	200.000	100.000

Informationen zur Anlagenplanung

Anlagenaufbau

- Anlagen in einer Flucht lassen nur Drehtüren (in Zargen) zu, die in die gleiche Richtung öffnen. Wechselseitig öffnende Türen können derzeit nicht realisiert werden.
- Bei Kombination von Dreh- und Schiebetür (in einer Flucht) liegt das Laufschienenprofil der Schiebetür immer auf der entgegengesetzten Seite von den Türbändern der Drehtüren
- Glas/Elementdickenwechsel nur nach Eckausbildung oder bei Stoß möglich
- Türelement muss immer gleiche Dicke wie Festelement haben

MUTO

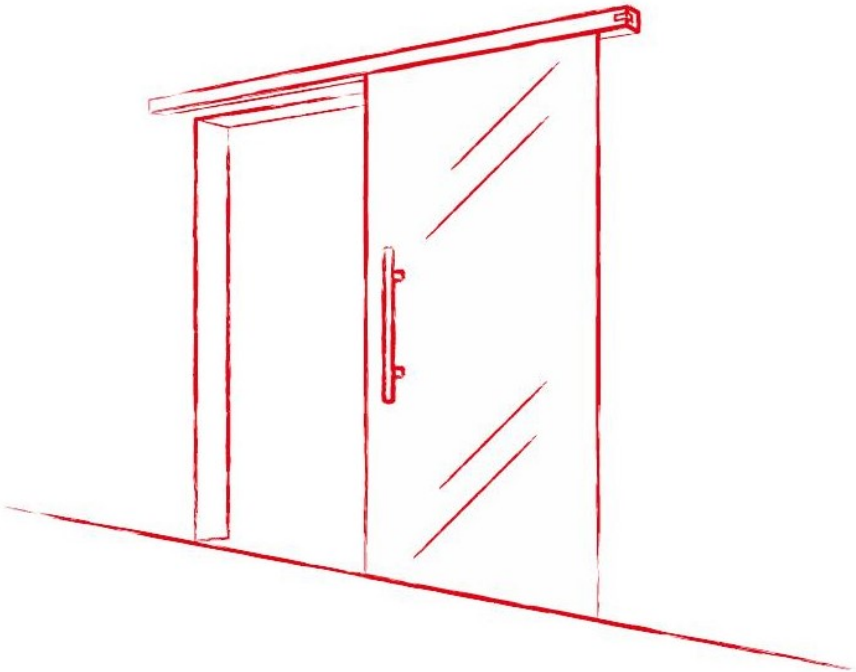

MUTO M60; L80;XL80;XL150
MUTO Selfclosing
MUTO Telescopic

MUTO Comfort L 80 - Pocket, Deckenschlitzlösung

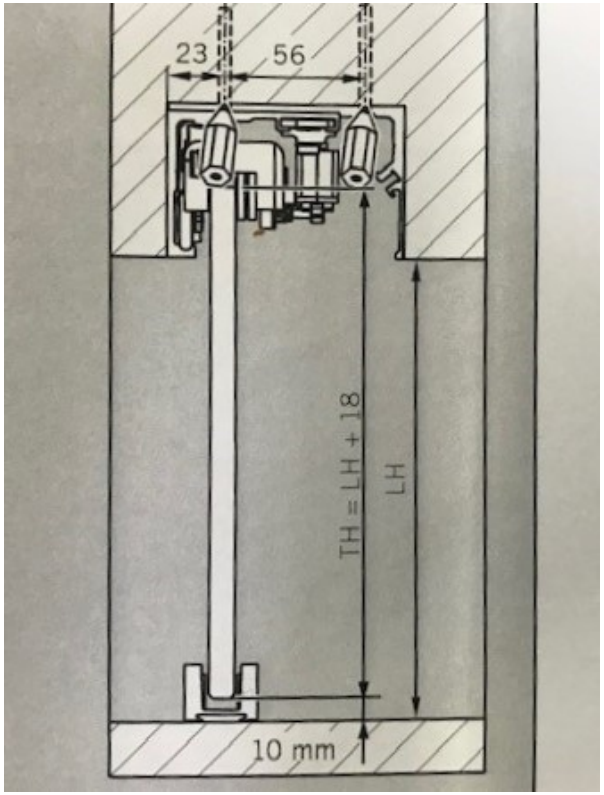

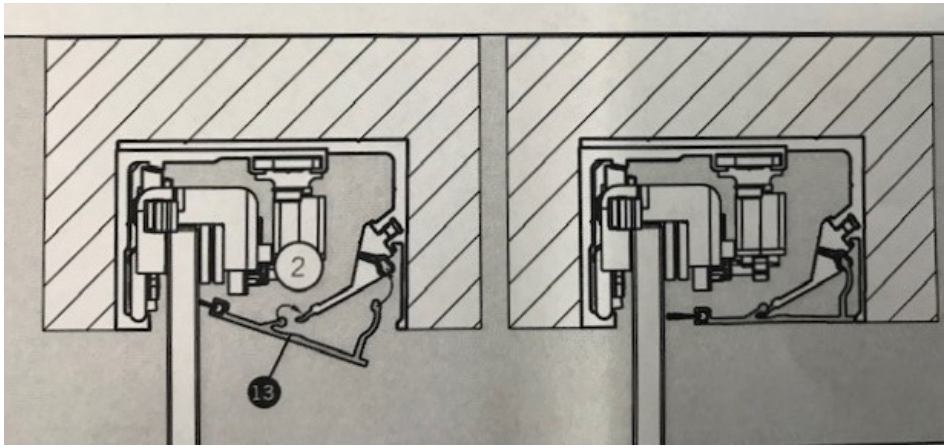

MUTO Comfort L 80 - Pocket, Deckenschlitzlösung

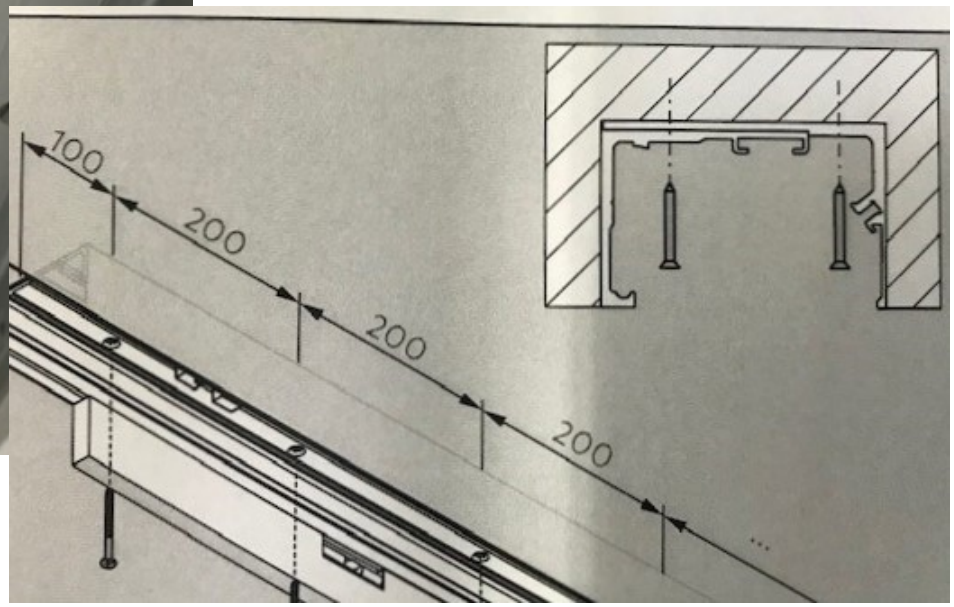

MUTO Comfort L 80 - Pocket, Deckenschlitzlösung

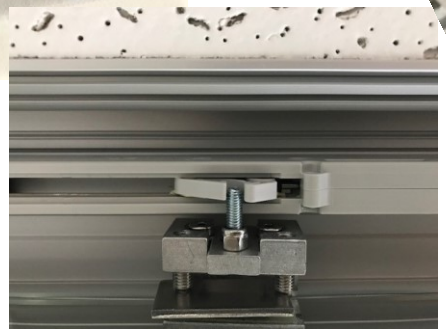

MUTO L80 Pocket - Deckenschlitzlösung

Trend colors

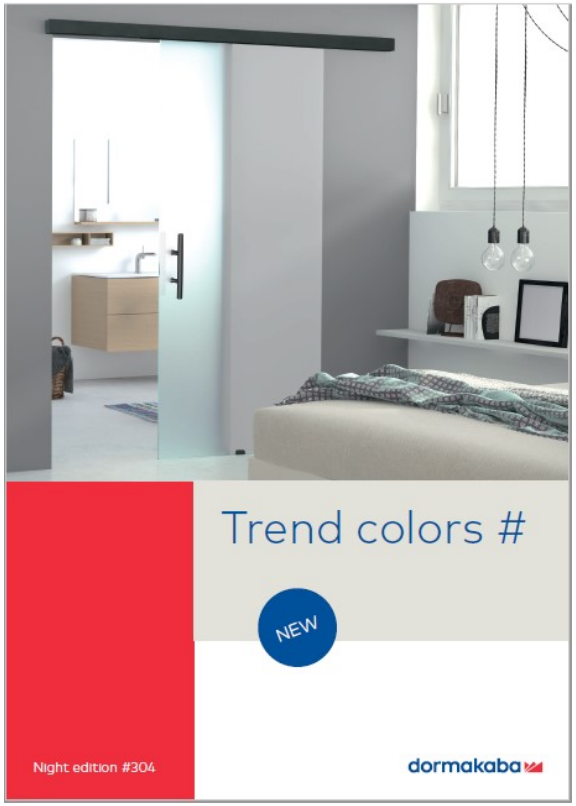

- Neue Trendserie in Fortsetzung
- Jetzt aktuell: **Night edition #304**
- Pulverbeschichtet RAL 9005 matt (tiefschwarz)

- Unterlage gedruckt und PDF

Schiebetürsystem MUTO - Trend colors # - Night edition #304

8.36.697.304.99
Set MUTO Comfort M 60, Wandmontage,
inkl. DORMOTION und Griffstange
Bestehend aus:
MUTO Comfort M 60, Set für 950 mm Flügelbreite, Profillänge 1900 mm
MUTO Comfort M 60, DORMOTION Einheit
justo GRIP, Griffstangenpaar, 350 mm

8.36.698.304.99
Set MUTO Comfort M 60, Deckenmontage,
inkl. DORMOTION und Griffstange
Bestehend aus:
MUTO Comfort M 60, Set für 950 mm Flügelbreite, Profillänge 1900 mm
MUTO Comfort M 60, DORMOTION Einheit
justo GRIP, Griffstangenpaar, 350 mm

Trend colors # - Night edition #304

8.21.267.304.99
MANET Griffstangenpaar, 350 mm (Edelstahl, pulverbeschichtet)

8.21.270.304.99
MANET Griffstangenpaar, 720 mm (Edelstahl, pulverbeschichtet)

Verwechslung ausgeschlossen!

Der besondere Clou: Als Lasergravur trägt jeweils ein Element innerhalb der Sets selbstbewusst den Namen dieser speziellen Ausführung.

NIGHT EDITION #304

Night Edition # 304 mit TENSOR

Pulverbeschichtung “Holzdekor”

dormakaba

Pulverbeschichtung “Holzdekor”

Pulverbeschichtung „Holzdekor“

Pulverbeschichtung Holzdekor

Holzdekor auf Aluminium

Marketingmittel

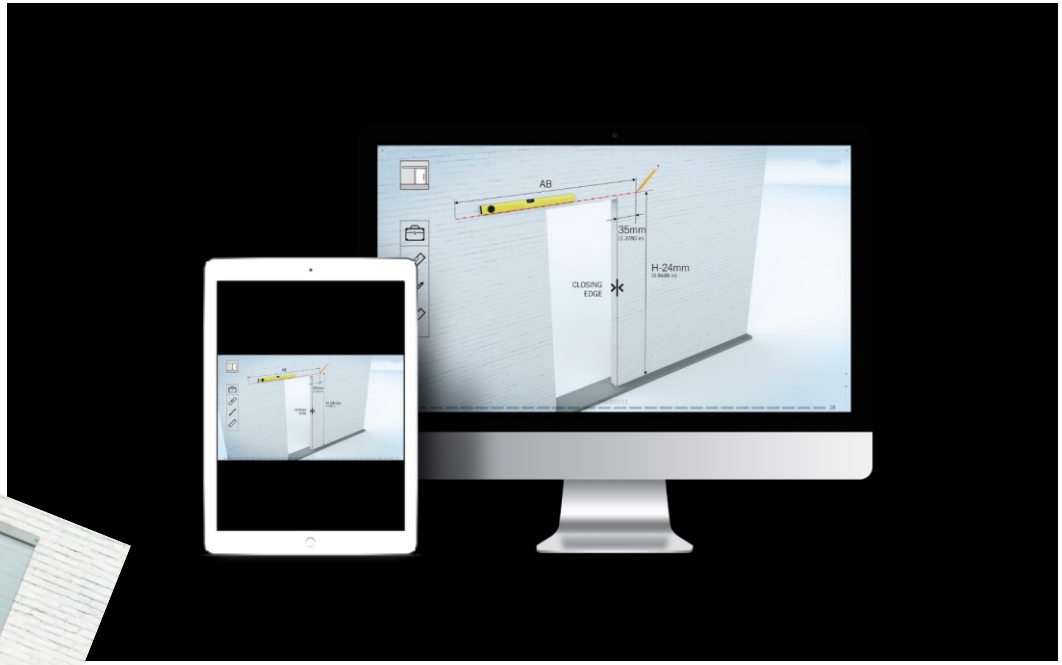

Alle Informationen, techn. Datenblätter sowie Montageanimationen(www.glas-innovationen.com) unter news: compendium
oder
Dormakaba.com

Vielen Dank für Ihre Aufmerksamkeit und viel Erfolg mit unseren Produkten!

dormakaba

Disclaimer

This communication contains certain forward-looking statements, e.g. statements using the words "believes", "assumes", "expects", or formulations of a similar kind. Such forward-looking statements are based on assumptions and expectations which the company believes to be well founded, but which could prove incorrect. They should be treated with appropriate caution because they naturally involve known and unknown risks, uncertainties and other factors which could mean that the actual results, financial situation, development or performance of the company or Group are materially different from those explicitly or implicitly assumed in these statements. Such factors include:

The general economic situation / Competition with other companies / The effects and risks of new technologies / The company's ongoing capital requirements / Financing costs / Delays in the integration of acquisitions / Changes in operating expenses / Fluctuations in exchange rates and raw materials prices / Attracting and retaining skilled employees / Political risks in countries where the company operates / Changes to the relevant legislation / Realization of synergies / Other factors named in this communication

If one or more of these risks, uncertainties or other factors should actually occur, or if one of the underlying assumptions or expectations proves incorrect, the consequences could be materially different from the assumed ones. In view of these risks, uncertainties and other factors, readers are cautioned not to place undue reliance on such forward-looking statements. The Company accepts no obligation to continue to report or update such forward-looking statements or adjust them to future events or developments. The Company emphasizes that past results and performances cannot lead to conclusions about future results and performances. It should also be noted that interim results are not necessarily indicative of year-end results. Persons who are unsure about investing should consult an independent financial advisor.

This document constitutes neither an offer to sell nor a call to buy securities of dorma+kaba in any legal system.

dorma+kaba®, dormakaba®, Kaba®, DORMA®, Com-ID®, Ilco®, La Gard®, LEGIC®, SAFLOK®, Silca® etc. are registered brands of dorma+kaba Group. Country-specific requirements or business considerations may mean that not all dorma+kaba Group products and systems are available in all markets.